Montageanleitung für Kartenständer mit langem Rohr & 6 Seiten

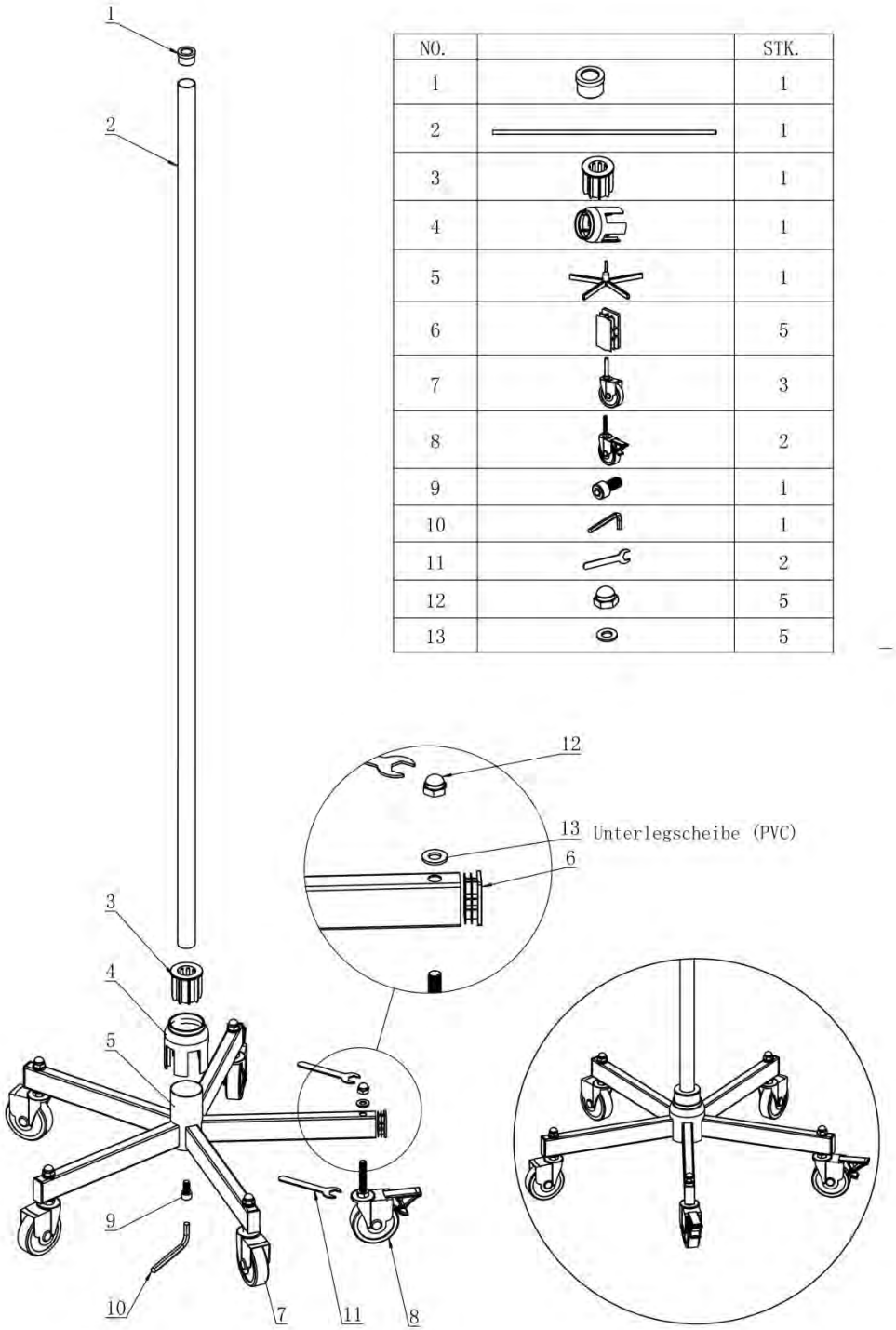

NO.		STK.
1		1
2		1
3		1
4		1
5		1
6		5
7		3
8		2
9		1
10		1
11		2
12		5
13		5

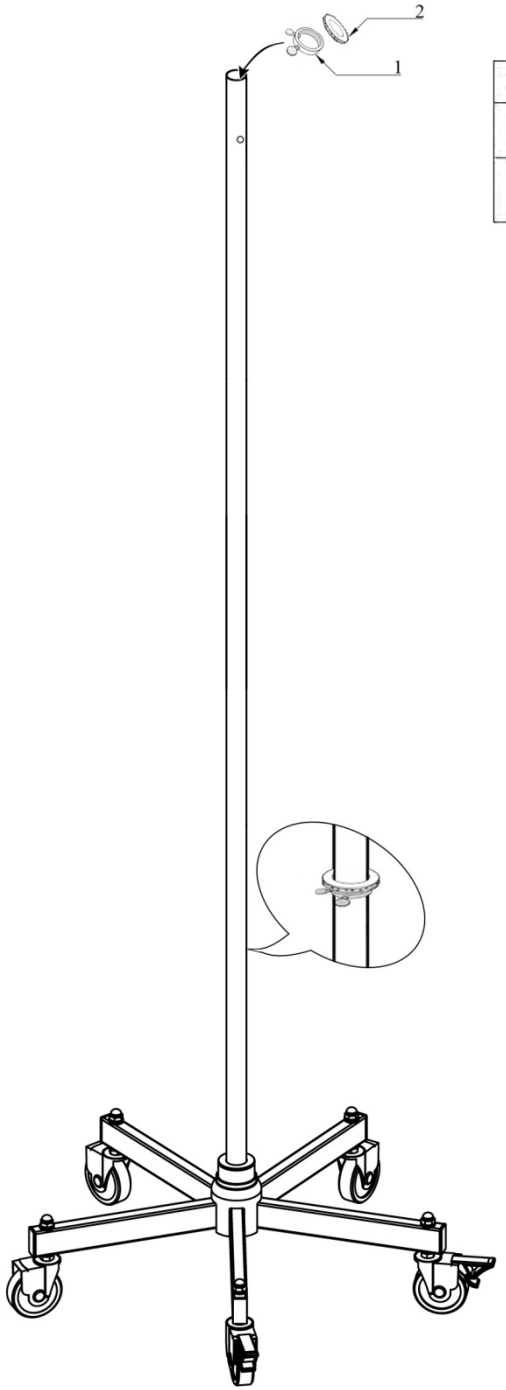

NO.		STK.
1		1
2		1

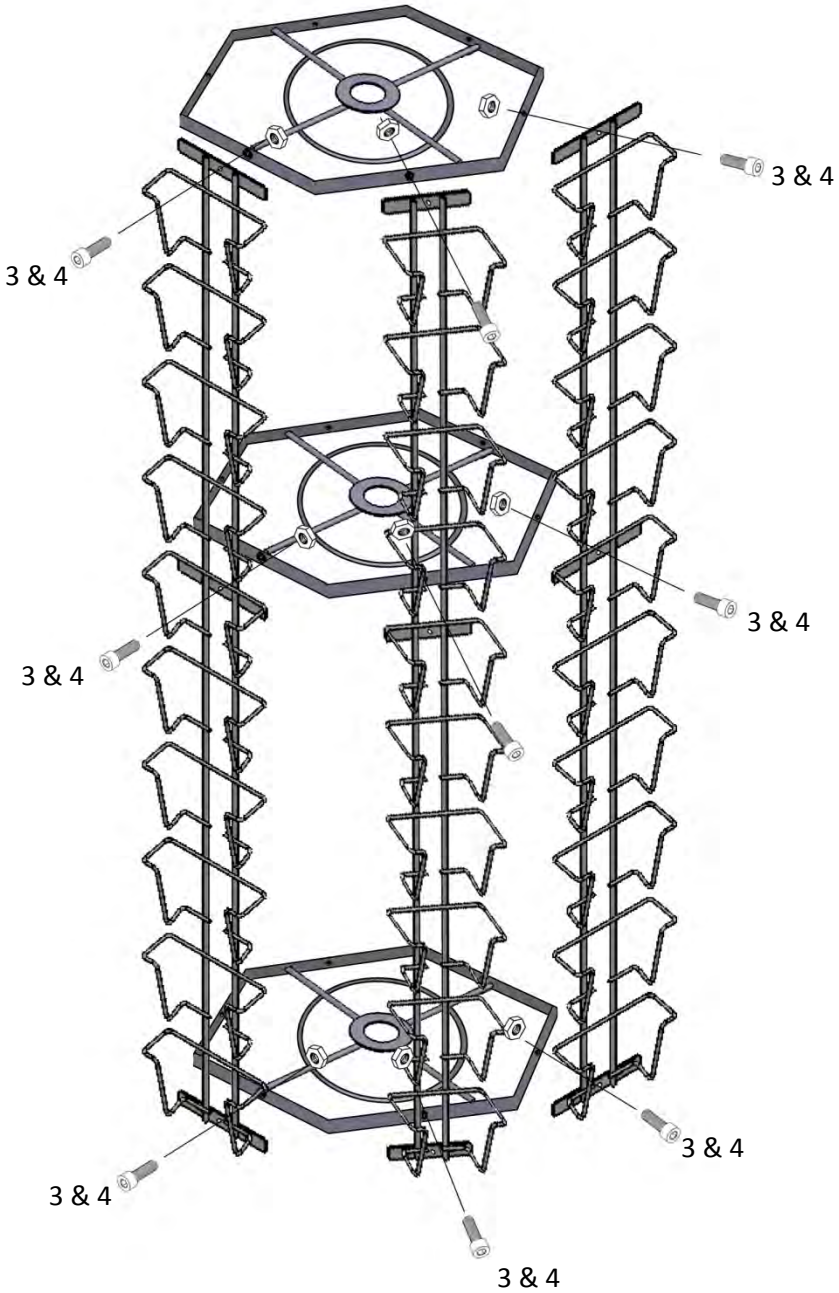

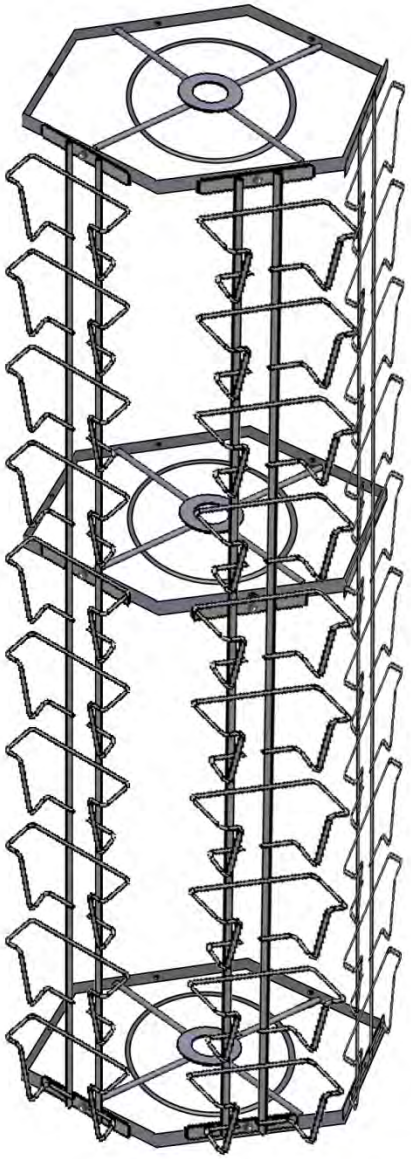

NO.		STK.
1		4-8
2		3
3		12
4		12
5		

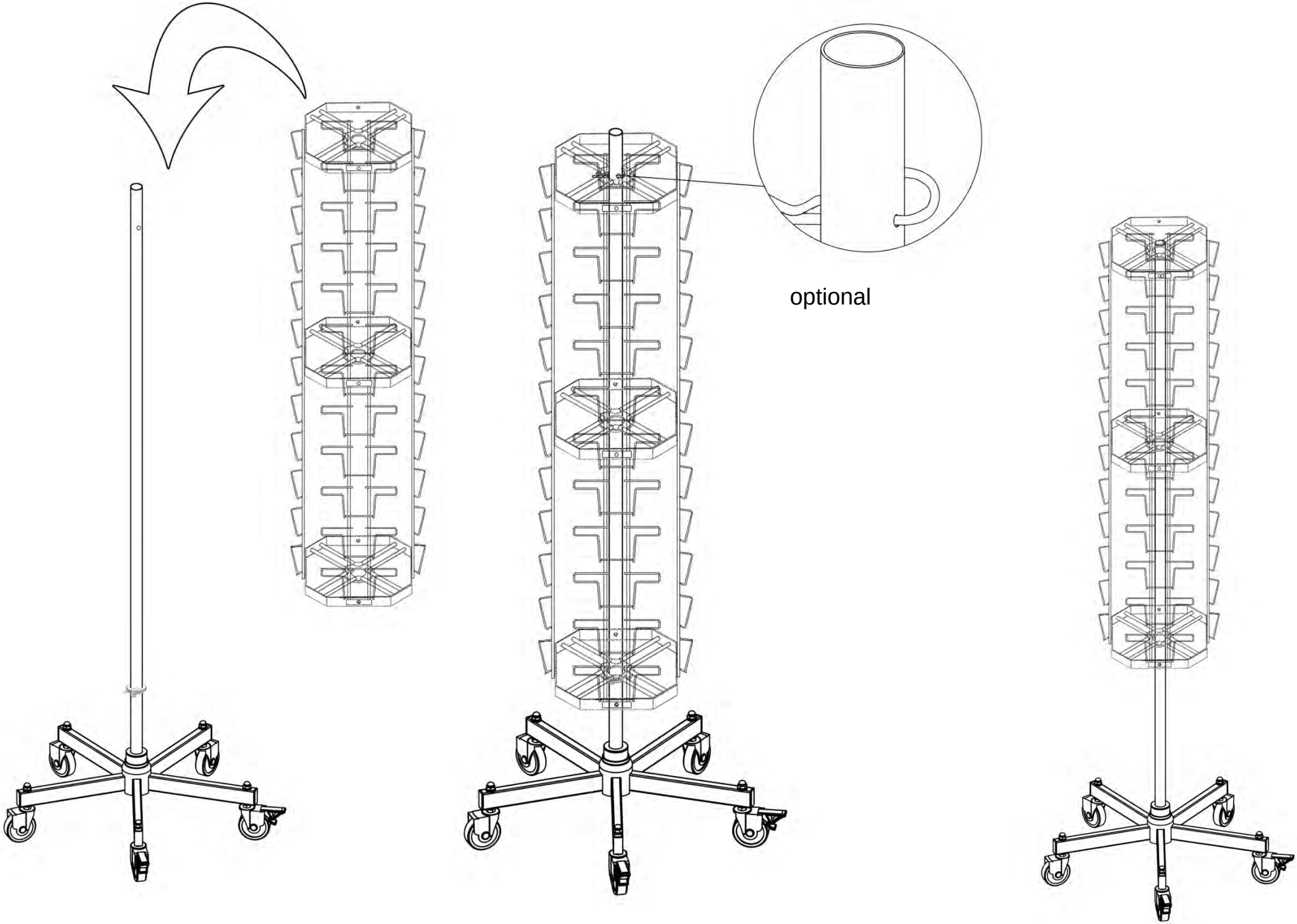
optional