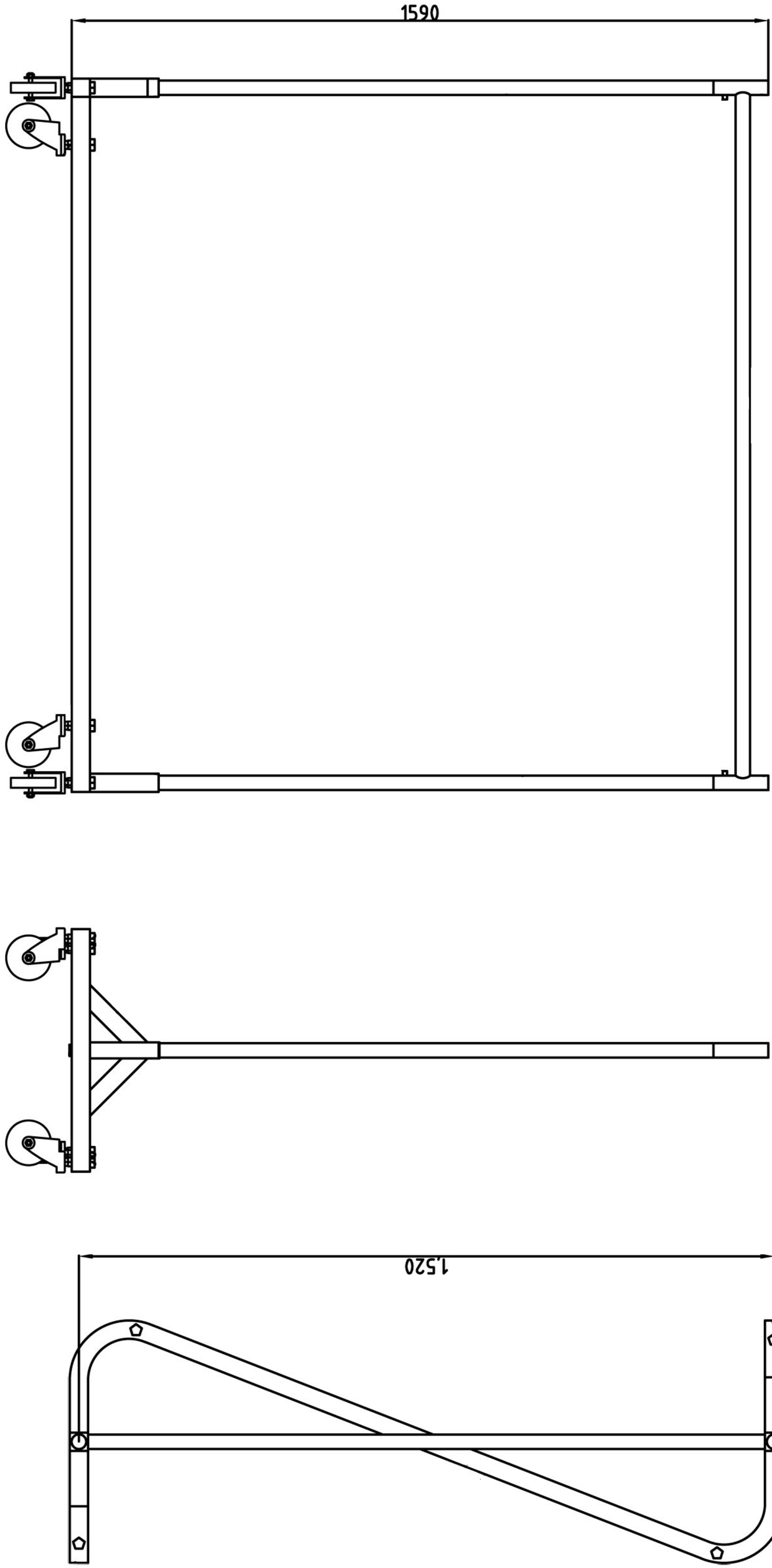
1590
1,520

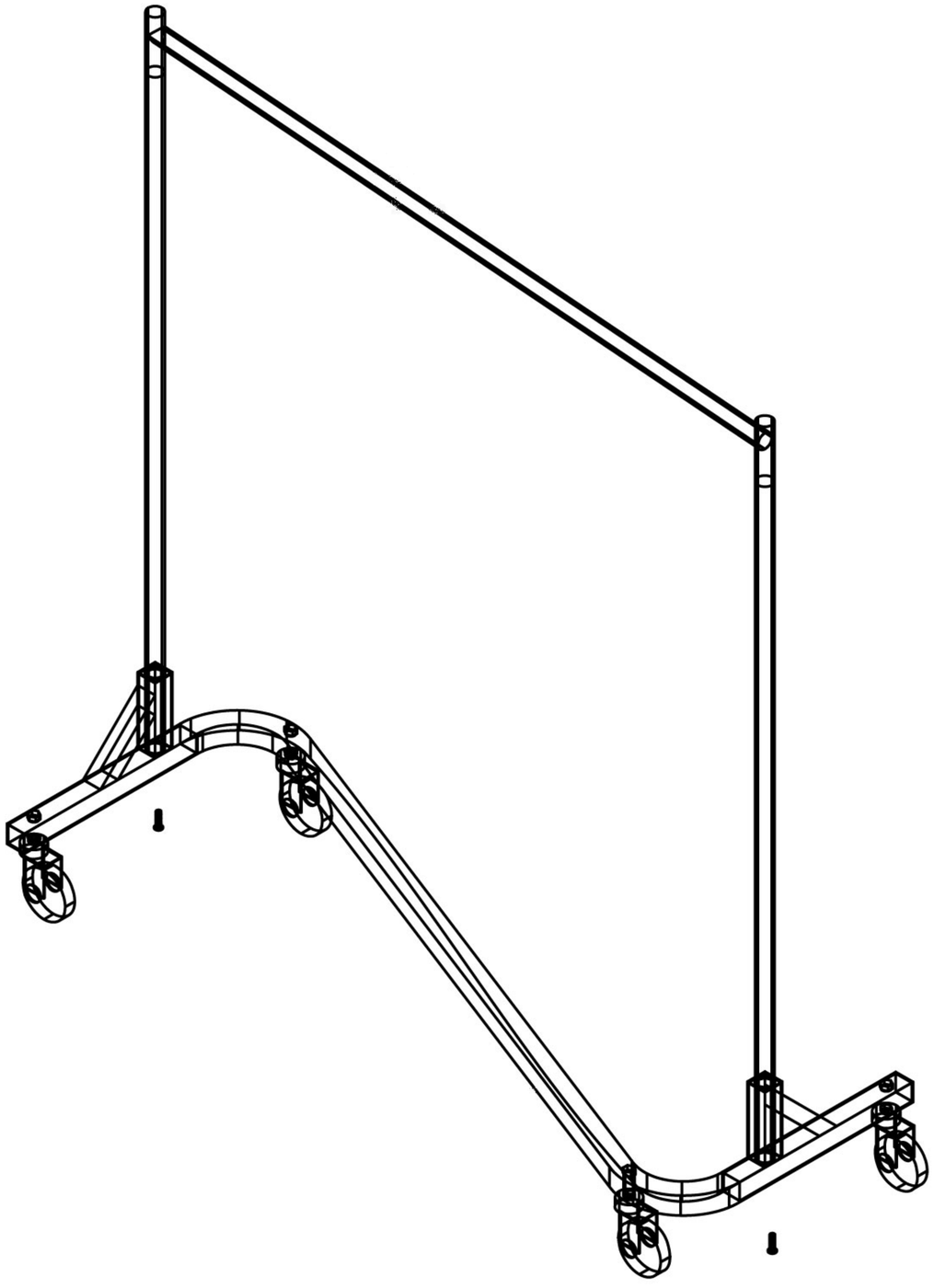

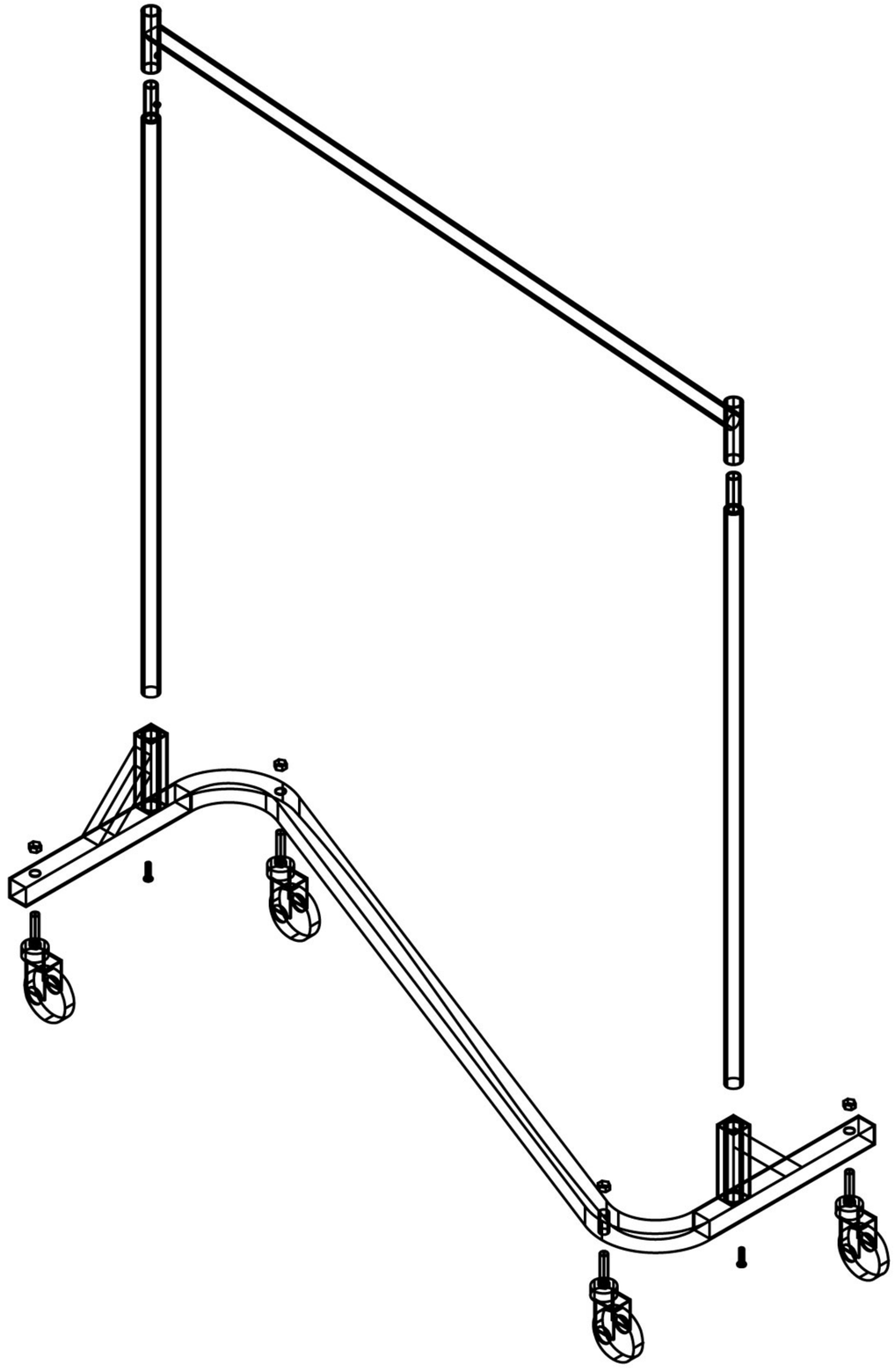

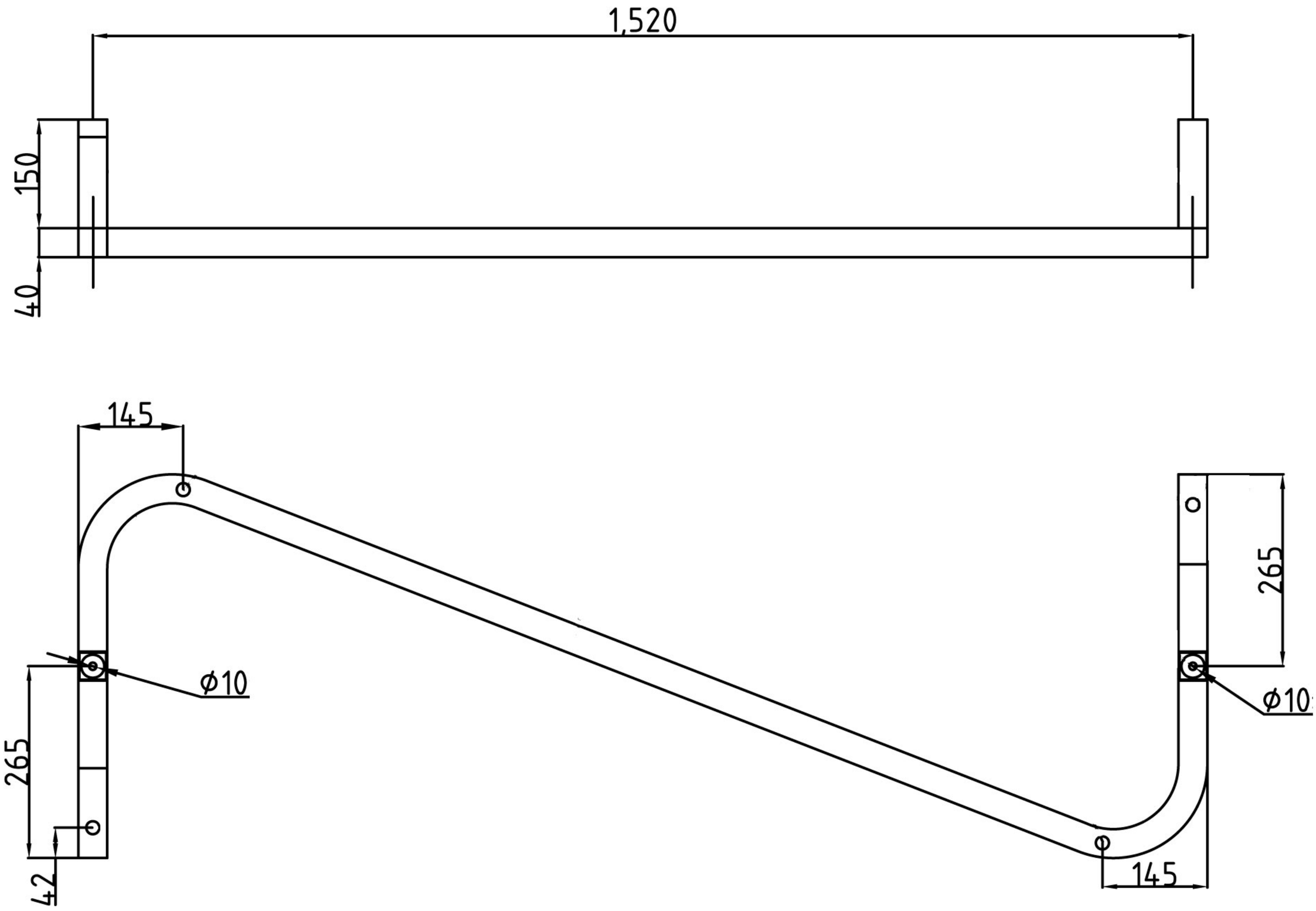
1,520
150
40
145
265
ϕ10
265
42
ϕ10
145